男子トリプルス　MT

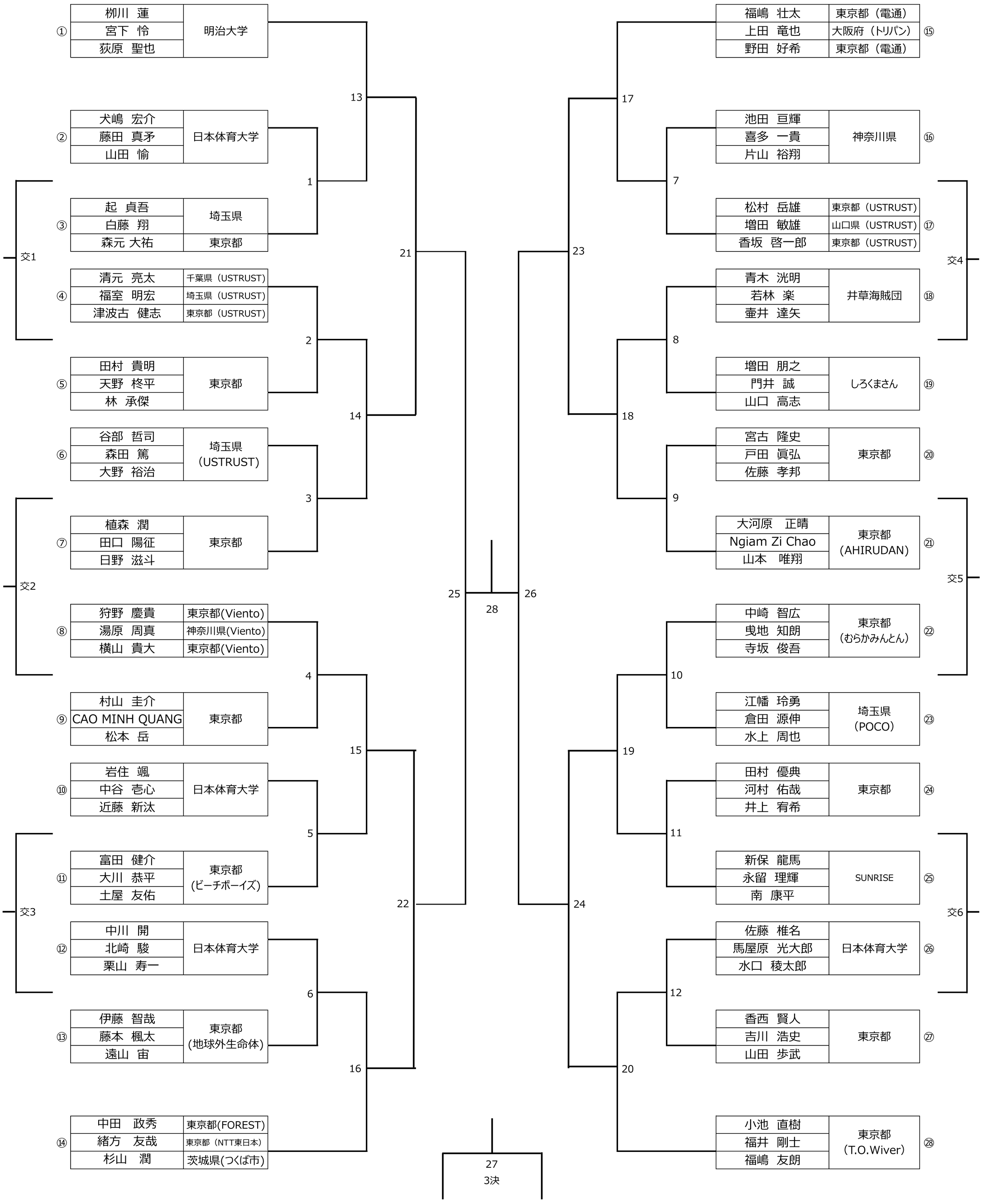
①
柳川　蓮
宮下　怜
荻原　聖也
明治大学
②
犬嶋　宏介
藤田　真矛
山田　愉
日本体育大学
③
起　貞吾
白藤　翔
森元 大祐
埼玉県
東京都
④
清元　亮太
福室　明宏
津波古　健志
千葉県（USTRUST）
埼玉県（USTRUST）
東京都（USTRUST）
⑤
田村　貴明
天野　柊平
林　承傑
東京都
⑥
谷部　哲司
森田　篤
大野　裕治
埼玉県
(USTRUST)
⑦
植森　潤
田口　陽征
日野　滋斗
東京都
⑧
狩野　慶貴
湯原　周真
横山　貴大
東京都(Viento)
神奈川県(Viento)
東京都(Viento)
⑨
村山　圭介
CAO MINH QUANG
松本　岳
東京都
⑩
岩住　颯
中谷　壱心
近藤　新汰
日本体育大学
⑪
富田　健介
大川　恭平
土屋　友佑
東京都
(ビーチボーイズ)
⑫
中川　開
北崎　駿
栗山　寿一
日本体育大学
⑬
伊藤　智哉
藤本　楓太
遠山　宙
東京都
(地球外生命体)
⑭
中田　政秀
緒方　友哉
杉山　潤
東京都(FOREST)
東京都（NTT東日本）
茨城県(つくば市)
⑮
福嶋　壮太
上田　竜也
野田　好希
東京都（電通）
大阪府（トリパン）
東京都（電通）
⑯
池田　亘輝
喜多　一貴
片山　裕翔
神奈川県
⑰
松村　岳雄
増田　敏雄
香坂　啓一郎
東京都（USTRUST）
山口県（USTRUST）
東京都（USTRUST）
⑱
青木　洸明
若林　楽
壷井　達矢
井草海賊団
⑲
増田　朋之
門井　誠
山口　高志
しろくまさん
⑳
宮古　隆史
戸田　眞弘
佐藤　孝邦
東京都
㉑
大河原　正晴
Ngiam Zi Chao
山本　唯翔
東京都
(AHIRUDAN)
㉒
中崎　智広
曳地　知朗
寺坂　俊吾
東京都
（むらかみんとん）
㉓
江幡　玲勇
倉田　源伸
水上　周也
埼玉県
(POCO)
㉔
田村　優典
河村　佑哉
井上　宥希
東京都
㉕
新保　龍馬
永留　理輝
南　康平
SUNRISE
㉖
佐藤　椎名
馬屋原　光大郎
水口　稜太郎
日本体育大学
㉗
香西　賢人
吉川　浩史
山田　歩武
東京都
㉘
小池　直樹
福井　剛士
福嶋　友朗
東京都
(T.O.Wiver)
交1
交2
交3
交4
交5
交6
1
2
3
4
5
6
7
8
9
10
11
12
13
14
15
16
17
18
19
20
21
22
23
24
25
26
27
3決
28