男子トリプルス　MT

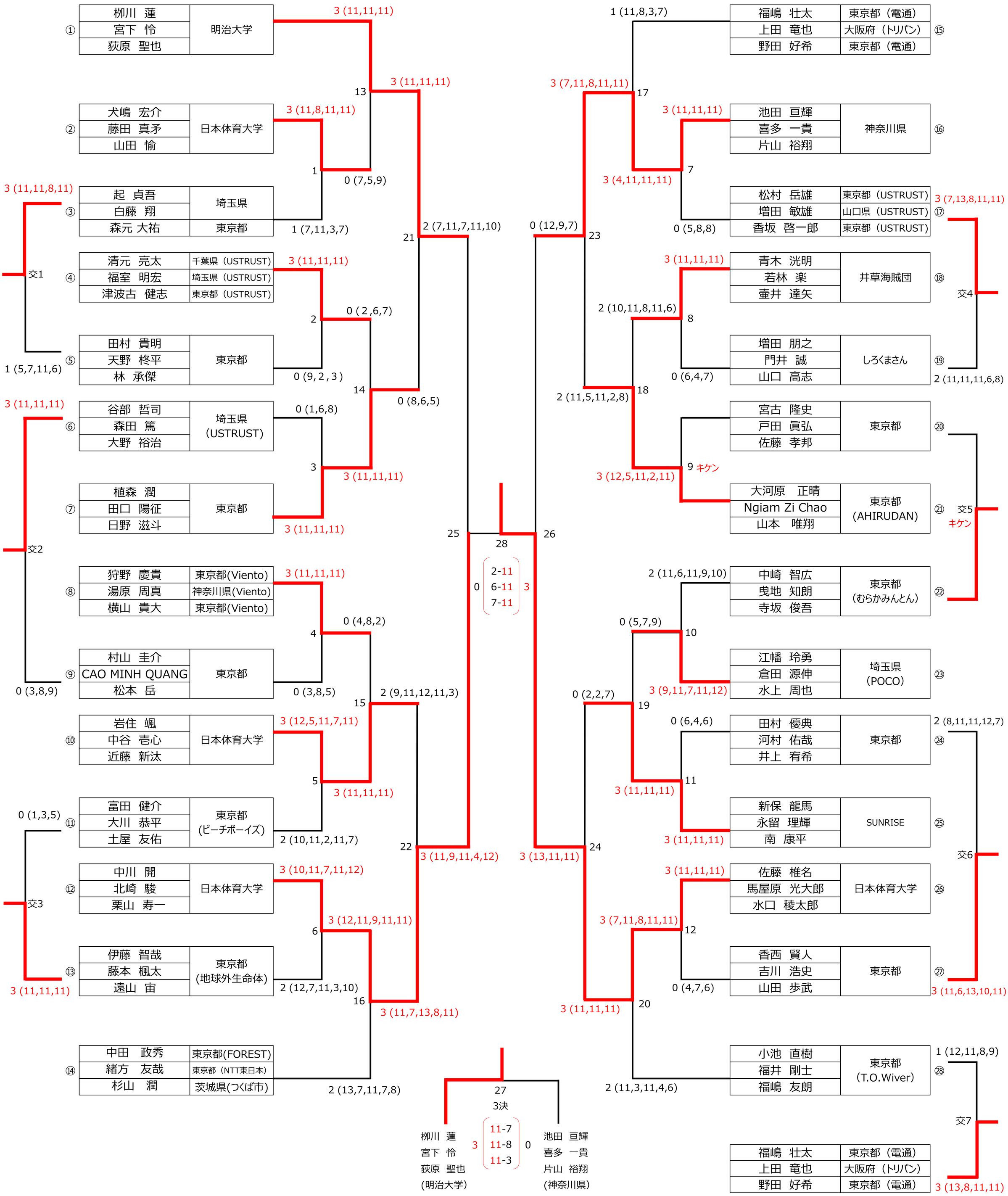
①
柳川　蓮
宮下　怜
荻原　聖也
明治大学
3 (11,11,11)
②
犬嶋　宏介
藤田　真矛
山田　愉
日本体育大学
3 (11,8,11,11)
13
3 (11,11,11)
1
0 (7,5,9)
③
起　貞吾
白藤　翔
森元 大祐
埼玉県
東京都
3 (11,11,8,11)
1 (7,11,3,7)
21
2 (7,11,7,11,10)
④
清元　亮太
福室　明宏
津波古　健志
千葉県（USTRUST）
埼玉県（USTRUST）
東京都（USTRUST）
3 (11,11,11)
交1
2
0 (2 ,6,7)
⑤
田村　貴明
天野　柊平
林　承傑
東京都
1 (5,7,11,6)
0 (9, 2 , 3)
14
0 (8,6,5)
⑥
谷部　哲司
森田　篤
大野　裕治
埼玉県
(USTRUST)
3 (11,11,11)
0 (1,6,8)
3
3 (11,11,11)
⑦
植森　潤
田口　陽征
日野　滋斗
東京都
3 (11,11,11)
交2
⑧
狩野　慶貴
湯原　周真
横山　貴大
東京都(Viento)
神奈川県(Viento)
東京都(Viento)
3 (11,11,11)
4
0 (4,8,2)
⑨
村山　圭介
CAO MINH QUANG
松本　岳
東京都
0 (3,8,9)
0 (3,8,5)
15
2 (9,11,12,11,3)
⑩
岩住　颯
中谷　壱心
近藤　新汰
日本体育大学
3 (12,5,11,7,11)
5
3 (11,11,11)
⑪
富田　健介
大川　恭平
土屋　友佑
東京都
(ビーチボーイズ)
0 (1,3,5)
2 (10,11,2,11,7)
22
3 (11,9,11,4,12)
⑫
中川　開
北崎　駿
栗山　寿一
日本体育大学
3 (10,11,7,11,12)
交3
6
3 (12,11,9,11,11)
⑬
伊藤　智哉
藤本　楓太
遠山　宙
東京都
(地球外生命体)
3 (11,11,11)
2 (12,7,11,3,10)
16
3 (11,7,13,8,11)
⑭
中田　政秀
緒方　友哉
杉山　潤
東京都(FOREST)
東京都（NTT東日本）
茨城県(つくば市)
2 (13,7,11,7,8)
25
28
2-11
6-11
7-11
0
3
26
27
3決
柳川　蓮
宮下　怜
荻原　聖也
(明治大学)
3
11-7
11-8
11-3
0
池田　亘輝
喜多　一貴
片山　裕翔
(神奈川県)
1 (11,8,3,7)
⑮
福嶋　壮太
上田　竜也
野田　好希
東京都（電通）
大阪府（トリパン）
東京都（電通）
3 (7,11,8,11,11)
17
3 (11,11,11)
⑯
池田　亘輝
喜多　一貴
片山　裕翔
神奈川県
3 (4,11,11,11)
7
⑰
松村　岳雄
増田　敏雄
香坂　啓一郎
東京都（USTRUST）
山口県（USTRUST）
東京都（USTRUST）
3 (7,13,8,11,11)
0 (5,8,8)
0 (12,9,7)
23
⑱
青木　洸明
若林　楽
壷井　達矢
井草海賊団
3 (11,11,11)
交4
2 (10,11,8,11,6)
8
⑲
増田　朋之
門井　誠
山口　高志
しろくまさん
0 (6,4,7)
2 (11,5,11,2,8)
18
2 (11,11,11,6,8)
⑳
宮古　隆史
戸田　眞弘
佐藤　孝邦
東京都
9 キケン
3 (12,5,11,2,11)
㉑
大河原　正晴
Ngiam Zi Chao
山本　唯翔
東京都
(AHIRUDAN)
交5
キケン
㉒
中崎　智広
曳地　知朗
寺坂　俊吾
東京都
(むらかみんとん)
2 (11,6,11,9,10)
0 (5,7,9)
10
㉓
江幡　玲勇
倉田　源伸
水上　周也
埼玉県
(POCO)
3 (9,11,7,11,12)
0 (2,2,7)
19
㉔
田村　優典
河村　佑哉
井上　宥希
東京都
0 (6,4,6)
2 (8,11,11,12,7)
11
3 (11,11,11)
㉕
新保　龍馬
永留　理輝
南　康平
SUNRISE
3 (11,11,11)
3 (13,11,11)
24
交6
㉖
佐藤　椎名
馬屋原　光大郎
水口　稜太郎
日本体育大学
3 (11,11,11)
3 (7,11,8,11,11)
12
㉗
香西　賢人
吉川　浩史
山田　歩武
東京都
0 (4,7,6)
3 (11,6,13,10,11)
3 (11,11,11)
20
㉘
小池　直樹
福井　剛士
福嶋　友朗
東京都
(T.O.Wiver)
1 (12,11,8,9)
2 (11,3,11,4,6)
交7
福嶋　壮太
上田　竜也
野田　好希
東京都（電通）
大阪府（トリパン）
東京都（電通）
3 (13,8,11,11)